ELEMENTO	CODICE	DESCRIZIONE
1	Z01RX-A6000	ROSONE SPAZZOLATO PER BOCCA C/O-RING (CM025XX0000)
2	Z00RX-C1000	AERATORE MASCHIO TT CACHE' M16.5X1 LIM 1,5GPM (AERM16C-15G)
3	Z01RX-A7000	BOCCA EROGAZIONE INOX COMPLETA (CM022XX0000)
4	Z00RX-26000	CUSTODIA IN PLASTICA PER BATTERIA 6V (02502CUS)
5	Z00RX-11000	BATTERIA CRP2 6V (02500BAT)
6	02512ELV	ELETTROVALVOLA 6V PER 02512
7	VEDI TAB.	VEDI TAB.
8	02502KAL	KIT ALIM. 6V LITIO C/CUSTODIA EST.RIGIDA 02502CUS
9	Z01RX-B0000	ROSONE SPAZZOLATO PER SUPP. SENSORE (CM026XX0000)

PART. N° 7	ARTICOLO	ORIENTAMENTO	FUNZIONE
Z00RX-C7000	I84N2-00000	ORIZZONTALE	ON/OFF
Z00RX-C7000	I84N2-01000	ORIZZONTALE	ON/OFF
Z00RX-83000	I84N2-02000	VERTICALE	PRESENZA
Z00RX-83000	I84N2-03000	VERTICALE	PRESENZA

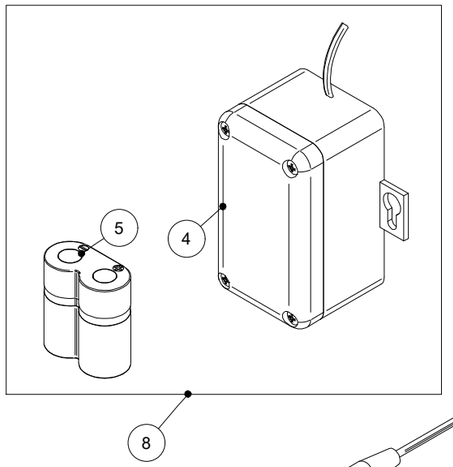

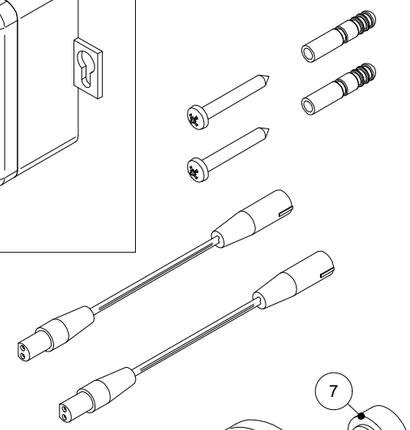

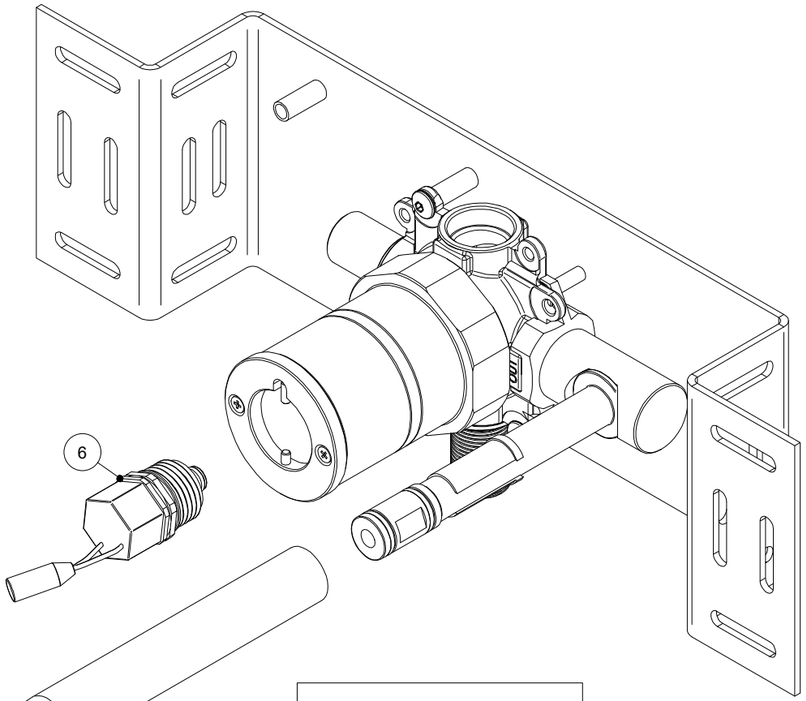

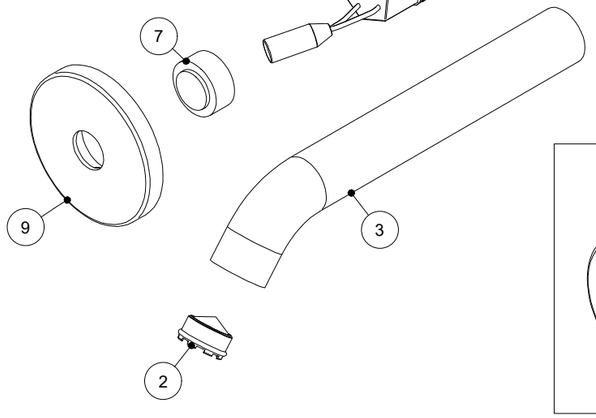

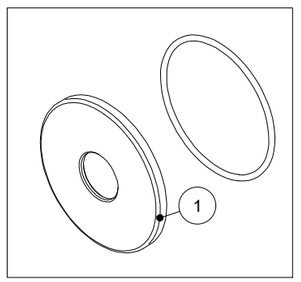

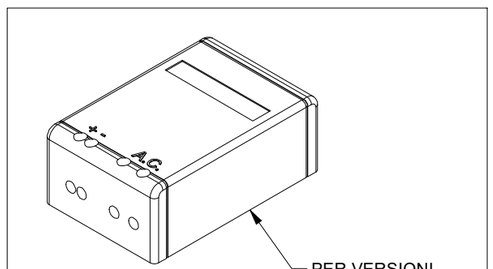

PER VERSIONI
ALIM A RETE.
COD. Z00RX-13000

REVISIONE	DATA	DISEGNATO	VERIFICATO

SCALA: 1 : 2		FOGLIO:1 /1
TRATTAMENTI SUPERFICIALI:		
MATERIALE: PESO gr :	RAGGI NON QUOTATI: R 0.3 SMUSSI NON QUOTATI: 0.5x45°	
DESCR.: RUB. INFRAR. SERIE INOX LAV. INC. C/BOCCA DISEGNO RICAMBI	TOLLERANZE GENERALI: ±0.1 FINITURE SUPERFICIALI 3.2 UNI ISO 1302	
DATA: 01-07-22	DIS: FRANCESCO	VER:
idral ITALIAN PARTNER FOR WATER SOLUTIONS	DIS. NR: R362	
	COD.ART: I84N2-00000	

DISEGNO DI PROPRIETA' IDRAL S.P.A. - VIETATA LA RIPRODUZIONE ANCHE PARZIALE SENZA PREVENTIVA AUTORIZZAZIONE